第27回　財団杯ちびっこアイスホッケー大会

平成２５年１０月１９日（土）～２７日（日）
帯広の森アイスアリーナ

【予選】

10月27日 現在

Aブロック

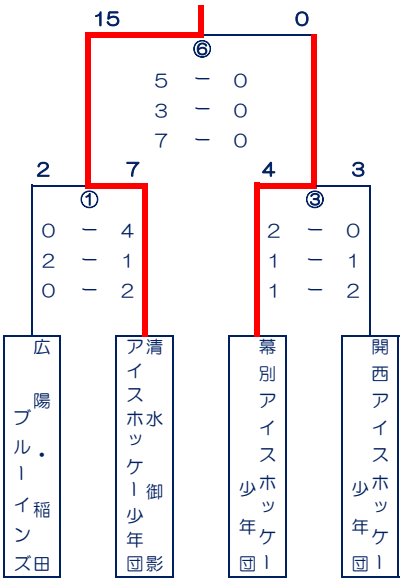

Bブロック

	浦幌アイスホッケー少年団	Vortex大空	音更チェスコアイスホッケー少年団	勝	負	分	得点	得失点	順位
浦幌アイスホッケー少年団		○ 4 － 3 (0 - 0, 0 - 3, 4 - 0)	● 2 － 3 (1 - 2, 0 - 1, 1 - 0)	1	1	0	6	0	2
Vortex大空	● 3 － 4 (0 - 0, 3 - 0, 0 - 4)		● 0 － 1 (0 - 0, 0 - 1, 0 - 0)	0	2	0	3	-2	3
音更チェスコアイスホッケー少年団	○ 3 － 2 (2 - 1, 1 - 0, 0 - 1)	○ 1 － 0 (0 - 0, 1 - 0, 0 - 0)		2	0	0	4	2	1

【決勝トーナメント】

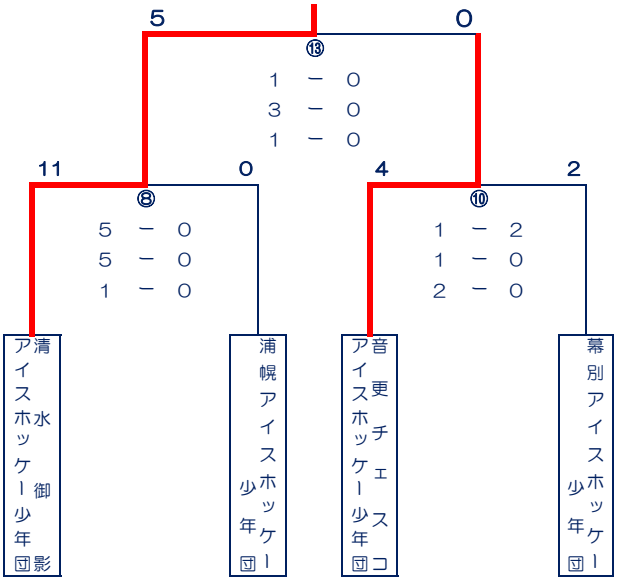

第３位決定戦

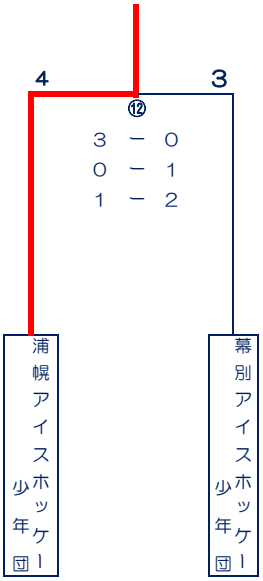

【敗者ブロック】

	広陽稲田ブルーインズ	開西アイスホッケークラブ	Vortex大空	勝	負	分	得点	得失点	順位
広陽稲田ブルーインズ		○ 7 － 6 (1 - 3, 3 - 2, 3 - 1)	○ 5 － 1 (3 - 1, 0 - 0, 2 - 0)	2	0	0	12	5	1
開西アイスホッケークラブ	● 6 － 7 (3 - 1, 2 - 3, 1 - 3)		○ 5 － 1 (0 - 0, 0 - 1, 5 - 0)	1	1	0	11	3	2
Vortex大空	● 1 － 5 (1 - 3, 0 - 0, 0 - 2)	● 1 － 5 (0 - 0, 1 - 0, 0 - 5)		0	2	0	2	-8	3

最終成績

優　　勝	清水御影アイスホッケー少年団
準 優 勝	音更チェスコアイスホッケー少年団
第 3 位	浦幌アイスホッケー少年団
第 4 位	幕別アイスホッケー少年団
第 5 位	広陽稲田アイスホッケー少年団
第 6 位	開西アイスホッケー少年団
第 7 位	Ｖｏｒｔｅｘ大空

※得点者などの詳しい内容は、財団HPをご覧ください。
検索エンジン『帯広市財団』より検索できます。